注：这张数据表有可能不是很新的。
请从村田制作所的官方网站下载NTPA68R0LB1A0的很新数据表。

http://www.murata.com/zh-cn/products/productdetail?partno=NTPA68R0LB1A0

NTPA68R0LB1A0

已经停产　RoHS　REACH

用途

不能使用的用途	请务必确认并遵守“操作要求”。
可以使用的用途	工业设备 针对上述用途所要求的性能、功能、质量、管理、安全性，请参照本网站及规格说明书等，并在确认实机性能与信赖性之后使用。

外观＆形状

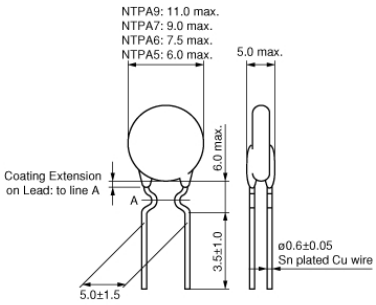

(in mm)

包装信息

包装	规格	标准包装数量
A0	折叠盒装	1000

特点

1. Lead is not contained in the ceramic element, the terminations, the solder for inner connection and the coating resin.
2. Most suitable for power supplies of less than 100W
3. Excellent recovery characteristics due to resin coating with excellent heat characteristics

注意
1. 本目录是从株式会社村田制作所网站中下载的。规格若有变更，或若其中产品停产，请在订购时确认，恕不另行通知。
2. 本目录因没有足够的空间说明详细规格，仅载明标准规格。因此，在订购产品之前，谨请核准其规格或者办理产品规格表。

注：这张数据表有可能不是很新的。
请从村田制作所的官方网站下载NTPA68R0LB1A0的很新数据表。

http://www.murata.com/zh-cn/products/productdetail?partno=NTPA68R0LB1A0

NTPA68R0LB1A0

规格

电阻值(25℃)	8Ω
电阻值(25℃)允许差	±15%
最大允许电流(25℃)	1.7A
最大允许电流(55℃)	1.5A
热时间常数	30s
散热常数(25℃)	7.5mW/℃
最大电容器容量	560μF
最大电容器容量测量条件	at 100V
工作温度范围	-20℃ to 160℃
引线形状	带引线型
形状	引线
质量	0.75g
MSL	N

注意
1. 本目录是从株式会社村田制作所网站中下载的。规格若有变更，或若其中产品停产，请在订购时确认，恕不另行通知。
2. 本目录因没有足够的空间说明详细规格，仅载明标准规格。因此，在订购产品之前，谨请核准其规格或者办理产品规格表。

注：这张数据表有可能不是很新的。
请从村田制作所的官方网站下载NTPA68R0LB1A0的很新数据表。

http://www.murata.com/zh-cn/products/productdetail?partno=NTPA68R0LB1A0

NTPA68R0LB1A0

产品数据

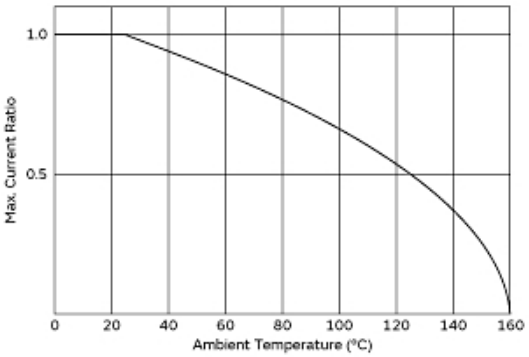

最大允许电流降低曲线图

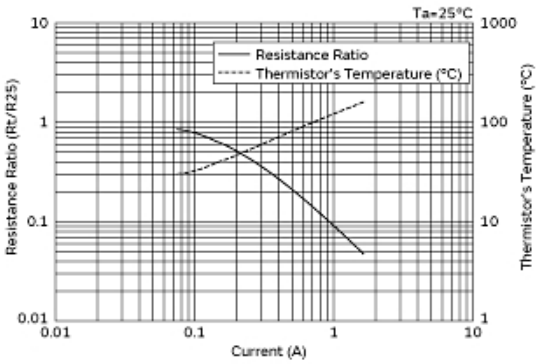

电流-R比率 (Rt/R25)/电流-温度特性

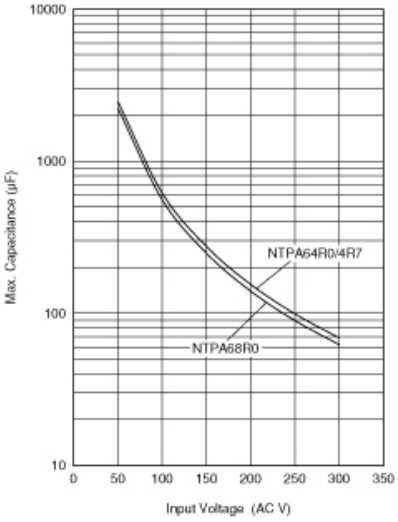

最大电容器容量

注意
1. 本目录是从株式会社村田制作所网站中下载的。规格若有变更，或若其中产品停产，请在订购时确认，恕不另行通知。
2. 本目录因没有足够的空间说明详细规格，仅载明标准规格。因此，在订购产品之前，谨请核准其规格或者办理产品规格表。