注：这张数据表有可能不是很新的。
请从村田制作所的官方网站下载PTFM04BD222Q2N34BS的很新数据表。

http://www.murata.com/zh-cn/products/productdetail?partno=PTFM04BD222Q2N34BS

PTFM04BD222Q2N34BS

已经停产　RoHS　REACH

用途

不能使用的用途	请务必确认并遵守“操作要求”。
可以使用的用途	工业设备 针对上述用途所要求的性能、功能、质量、管理、安全性，请参照本网站及规格说明书等，并在确认实机性能与信赖性之后使用。

外观＆形状

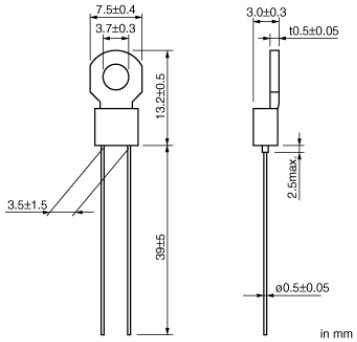

包装信息

包装	规格	标准包装数量
BS	散装袋	200

特点

1. PTFM_S Series is fixed easily because of a screw clamp type.
2. Compact and light design as well as excellent thermal response.
3. Contactless operation provides a prolonged service life, yet permits noiseless operation.
4. The operating point of "POSISTOR" is set on the steepest point along the resistance-temperature characteristic curve, thus performing the overheat protective operation securely.
5. PTFM_S Series is certified by UL/cUL/VDE. It is suitable for a powersupply, etc, required the safety standard.

注意
1. 本目录是从株式会社村田制作所网站中下载的。规格若有变更，或若其中产品停产，请在订购时确认，恕不另行通知。
2. 本目录因没有足够的空间说明详细规格，仅载明标准规格。因此，在订购产品之前，谨请核准其规格或者办理产品规格表。

注：这张数据表有可能不是很新的。
请从村田制作所的官方网站下载PTFM04BD222Q2N34BS的很新数据表。

http://www.murata.com/zh-cn/products/productdetail?partno=PTFM04BD222Q2N34BS

PTFM04BD222Q2N34BS

规格

最大电压	16V
温度传感	100℃
温度传感测量条件	TS℃
电阻值(25℃)	330Ω
电阻值(25℃)允许差	max.
电阻值	1.5kΩ
电阻值测量条件	max.(TS-10℃)
电阻值(2)	2.2kΩ
电阻值(2)测量条件	min.(TS℃)
工作温度范围	-10℃ to 110℃
形状	引线
质量	0.62g
MSL	N

注意
1. 本目录是从株式会社村田制作所网站中下载的。规格若有变更，或若其中产品停产，请在订购时确认，恕不另行通知。
2. 本目录因没有足够的空间说明详细规格，仅载明标准规格。因此，在订购产品之前，谨请核准其规格或者办理产品规格表。

注：这张数据表有可能不是很新的。
请从村田制作所的官方网站下载PTFM04BD222Q2N34BS的很新数据表。

http://www.murata.com/zh-cn/products/productdetail?partno=PTFM04BD222Q2N34BS

PTFM04BD222Q2N34BS

产品数据

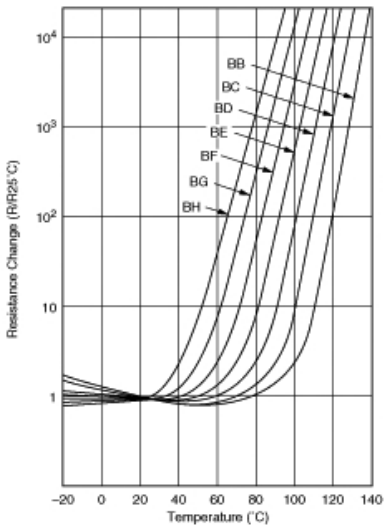

电阻-温度特性

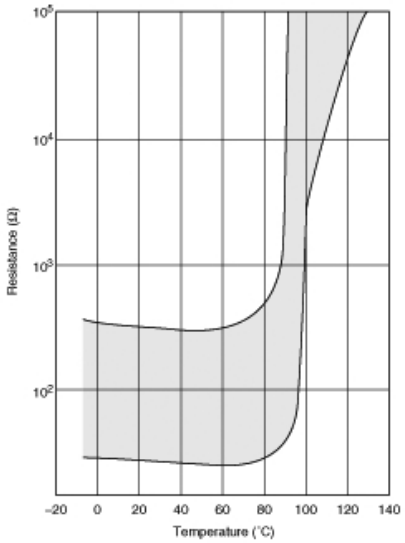

电阻-温度特性范围

注意
1. 本目录是从株式会社村田制作所网站中下载的。规格若有变更，或若其中产品停产，请在订购时确认，恕不另行通知。
2. 本目录因没有足够的空间说明详细规格，仅载明标准规格。因此，在订购产品之前，谨请核准其规格或者办理产品规格表。